

# Una location su misura per il tuo evento!






# Nel cuore di Roma  a due passi da San Pietro

**468 posti tra platea e galleria**

GHIONE
TEATRO ROMA

# IL PALCOSCENICO

- Altezza dal piano platea **1,70 metri**
- Dimensione del palcoscenico **11 x 7,50 metri**
- Pendenza del palcoscenico **3%**
- Altezza boccascena **5,5 metri**
- Larghezza boccascena **12 metri**
- Larghezza boccascena da parete a parete **10 metri**
- Profondità palcoscenico da sipario al fondo **6 metri**
- Profondità palcoscenico **7,5 metri**
- Altezza graticcia dal piano palcoscenico **12 metri dietro/9 avanti**

GHIONE
TEATRO ROMA

# DOTAZIONI PALCOSCENICO

## AMERICANE

**N.3 Truss motorizzate**

**Prima americana portata max: 750kg**
**Seconda americana portata max: 750kg**
**Controluce portata max: 750kg**

## MUTA NERA

## 01 FONDALE NERO

## TAPPETO DANZA LINOLEUM

## 6 PEDANE 2 MT X 1 MT ALTEZZA 40-60 CM

POTENZA CABINA ELETTRICA

**50 kwh**

CAMERINI

**3 camerini**

**1 da 3 postazioni**

**2 da 2 postazioni**

**camerone sotto palco**

# GHIONE
TEATRO ROMA

## PALCOSCENICO

*Livello platea*

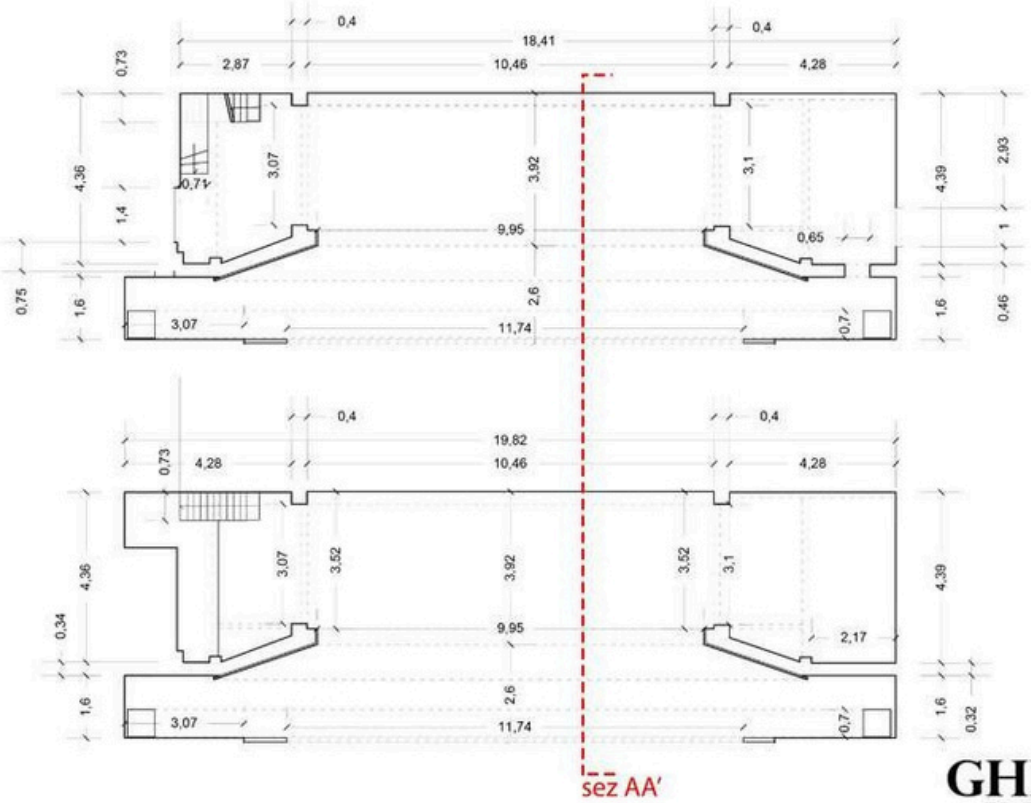


*Livello galleria*




GHIONE
TEATRO ROMA

## SEZIONE PROSPETTICA

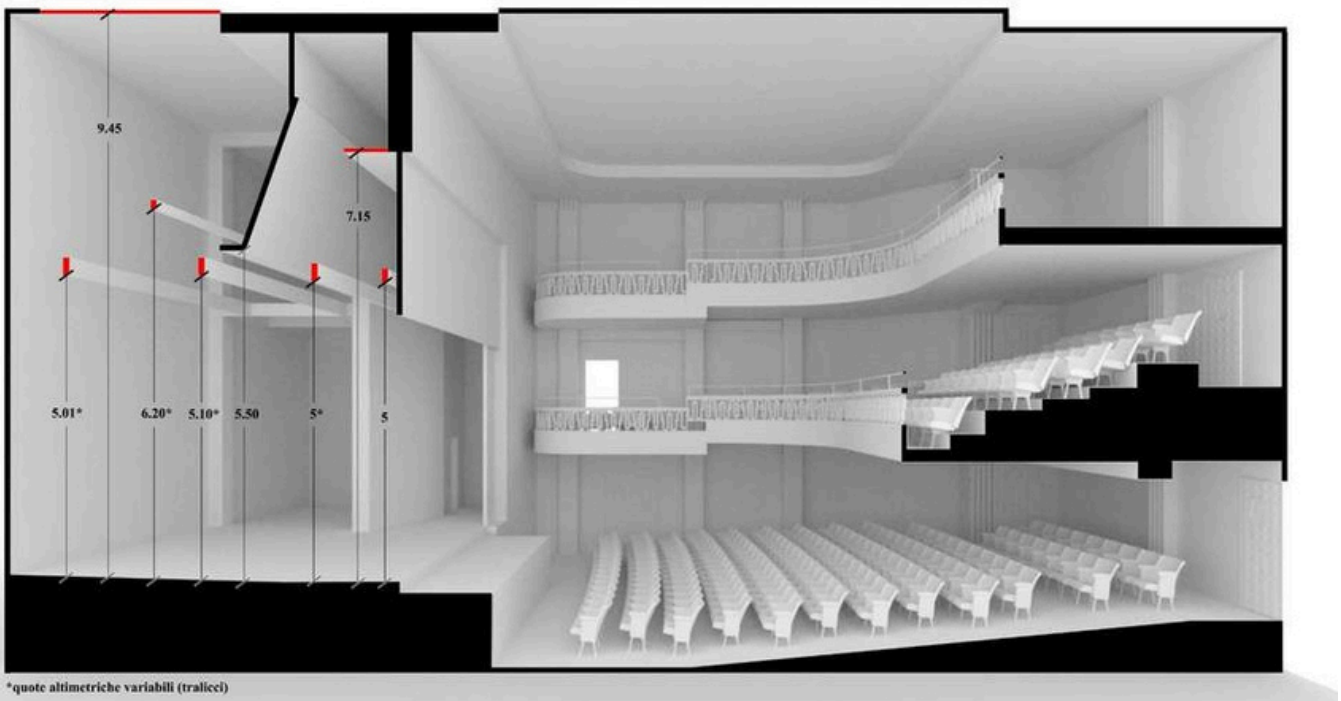


*quote altimetriche variabili (tralicci)

# SEZIONE AA’

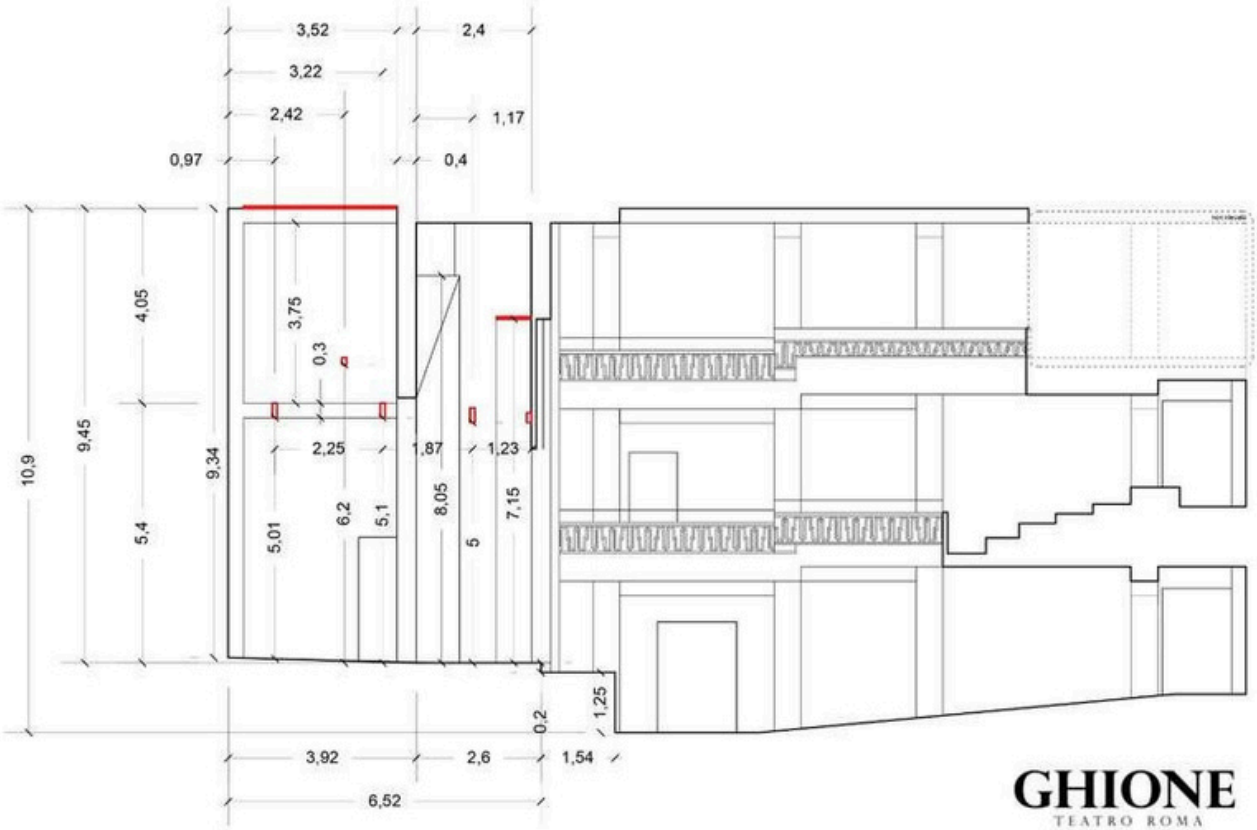


GHIONE
TEATRO ROMA




# LEDWALL CENTRALE

- Superficie: 8 m (larghezza) × 4,5 m (altezza) – totale 36 $m^2$
- Moduli: Unilumin Uslim III 2.5
- Pixel pitch: 2,5 mm
- Risoluzione complessiva: 3200 × 1.800 pixel
- Luminosità: 1.000 $cd/m^2$
- Refresh rate: 7.680 Hz
- Contrasto: 5000:1
- Angolo di visione: 160° (H/V)
- Installazione: sospesa

- Temperatura colore: 2000k-9300k aggiustabile




# QUINTA SX LEDWALL

- Superficie: 2,5 m (larghezza) × 5 m (altezza) – totale 12,5 $m^2$
- Moduli: Unilumin Uslim III 2.5 con trattamento GOB
- Pixel pitch: 2,5 mm
- Risoluzione complessiva: 1000 × 2000 pixel
- Luminosità: 1.000 $cd/m^2$
- Refresh rate: 7.680 Hz
- Contrasto: 5000:1
- Angolo di visione: 160° (H/V)
- Installazione: wall – mount su struttura con binario




# QUINTA DX LEDWALL

- Superficie: 2,5 m (larghezza) × 5 m (altezza) – totale 12,5 $m^2$
- Moduli: Unilumin Uslim III 2.5 con trattamento GOB
- Pixel pitch: 2,5 mm
- Risoluzione complessiva: 1000 × 2000 pixel
- Luminosità: 1.000 $cd/m^2$
- Refresh rate: 7.680 Hz
- Contrasto: 5000:1
- Angolo di visione: 160° (H/V)
- Installazione: wall – mount su struttura con binario




# AUDIO

PA composto da 14 moduli VIO L208s
suddivisi in 7 VIO L208 per lato appesi all'altezza di 6,2 m 3
VIO S118R per lato con configurazione cardioide.
2 VIO X205-100 Front Fill
2 VIO X205-100 Delay
Il sistema è controllato e gestito tramite rete RDNet control
8. Processore AC26N gestisce la distribuzione
del segnale audio tramite Aurora Net.

02 MONITOR EV ZLX 12''
04 MONITOR EV ZLX 15''
02 dB Technologies FMX 15''
01 MIXER BEHRINGER X32
01 STAGEBOX S32
04 SISTEMI SHURE ULXD4Q 4 CH
02 SISTEMA SHURE ULXD4Q 2CH
20 BODYPACK SHURE ULXD1 - G51
06 PALMARI SHURE SM 58
20 T-BONE HEADMIKE - O SHURE
02 T-BONE LUCAN SYSTEM CC 200 RC (PER PIANOFORTE)
05 SENNHEISER E 614
04 SENNHEISER E 604
01 SHURE BETA 52A
04 SHURE SM57 LC
02 T-BONE OVID SYSTEM CC 100 RC SHURE

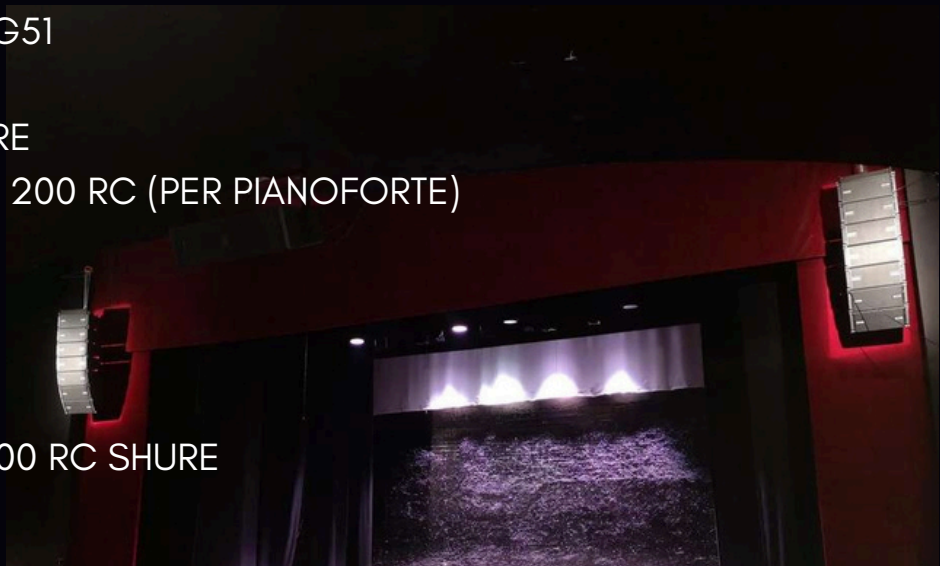

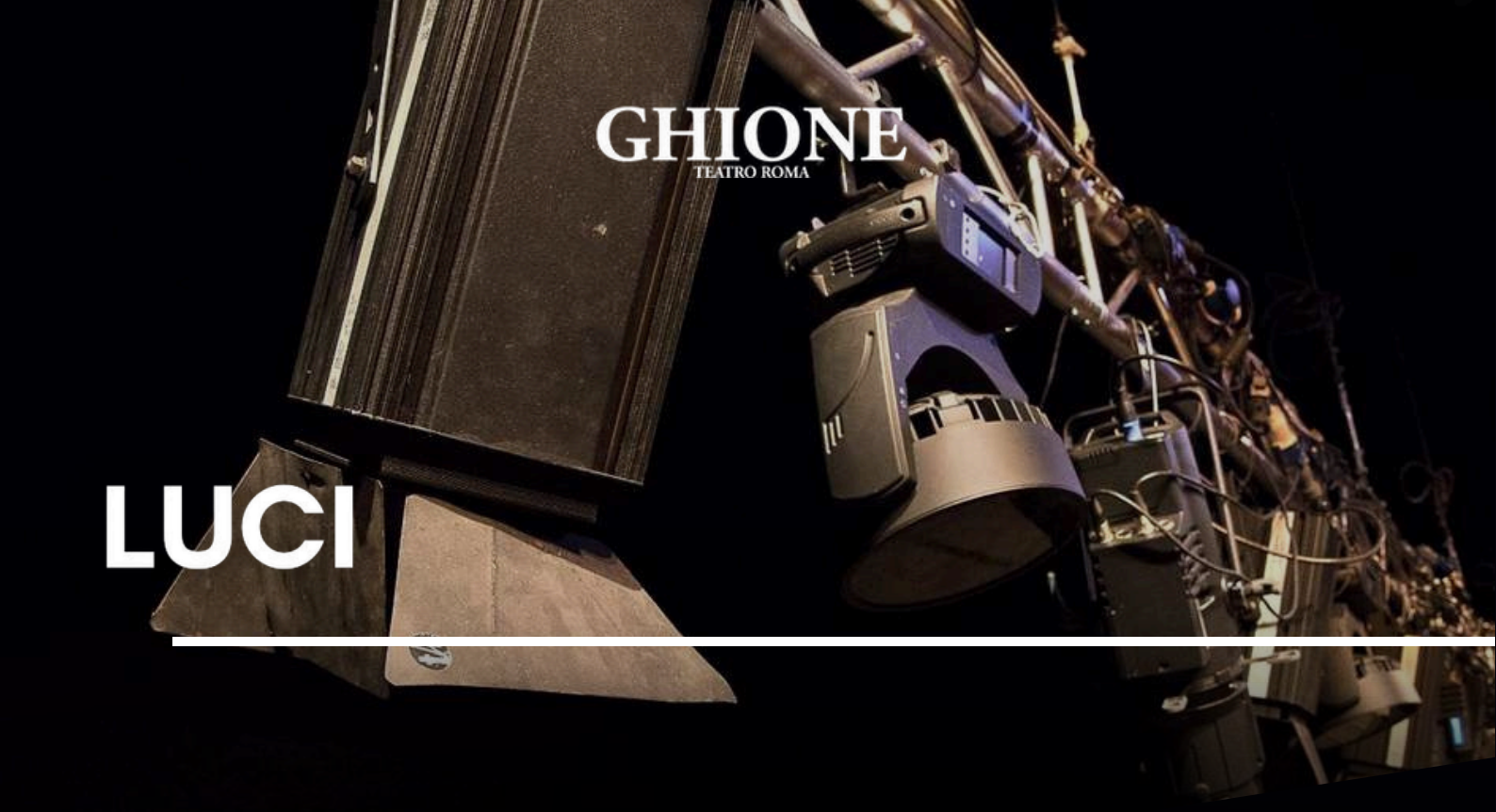


# LUCI

10 ROBE PAINTE 310W
07 MAMBA LIGHTSKY
8 DICTATOR-PRO BEAM 7R
12 ROBE ROBIN LED WASH 600
08 PC 1000w SPOTLIGHT
10 TS 260C7 PROFILE ENGINE 7 COLOR SPIRIT OF R.J.
06 TLT 36 36 DEGREE LENS TUBE SPIRIT OF R.J.
04 TLT 1535 15-35 DEGREE ZOOM SPIRIT OF R.J.
06 BARRE LED LITECRAFT(RGBW)
04 PAR LED ( RGB+A) 04 SAGOMATORI 1000w STRANDLIGHT 25/50°
06 SAGOMATORI 1000w ETC 36°
24 CANALI DIMMER
01 CONSOLE LUCI JANDS VISTA S1
01 CONSOLE LUCI M.A. 3 COMMAND WING
02 MACCHINA DEL FUMO (HAZE 500 FT)

GHIONE
TEATRO ROMA

# VIDEO

VIDEOPROIETTORE NEC WUXGA 8000 A.L CONTRASTO 10000:1, LASER
OTTICA NEC SHORT ZOOM 1.25-1.79:1 PER PX SERIES




Il **Teatro Ghione** dispone di un pianoforte a coda da concerto **Steinway & Sons D-274**






# La Sala





# GHIONE
TEATRO ROMA

Categorie prezzi

| | |
|---|---|
| [1] Platea | 319 |
| [2] Platea Visibilita' Ridotta | 16 |
| [3] Galleria | 119 |
| [4] Galleria Visibilita' Ridotta | 14 |
| [5] Disabili Carrozzine | 4 |

Rappresentazione

Colore riempimento: Categoria prezzo
Valori: Numero tatale

Area: <Panoramica>

## Teatro Ghione

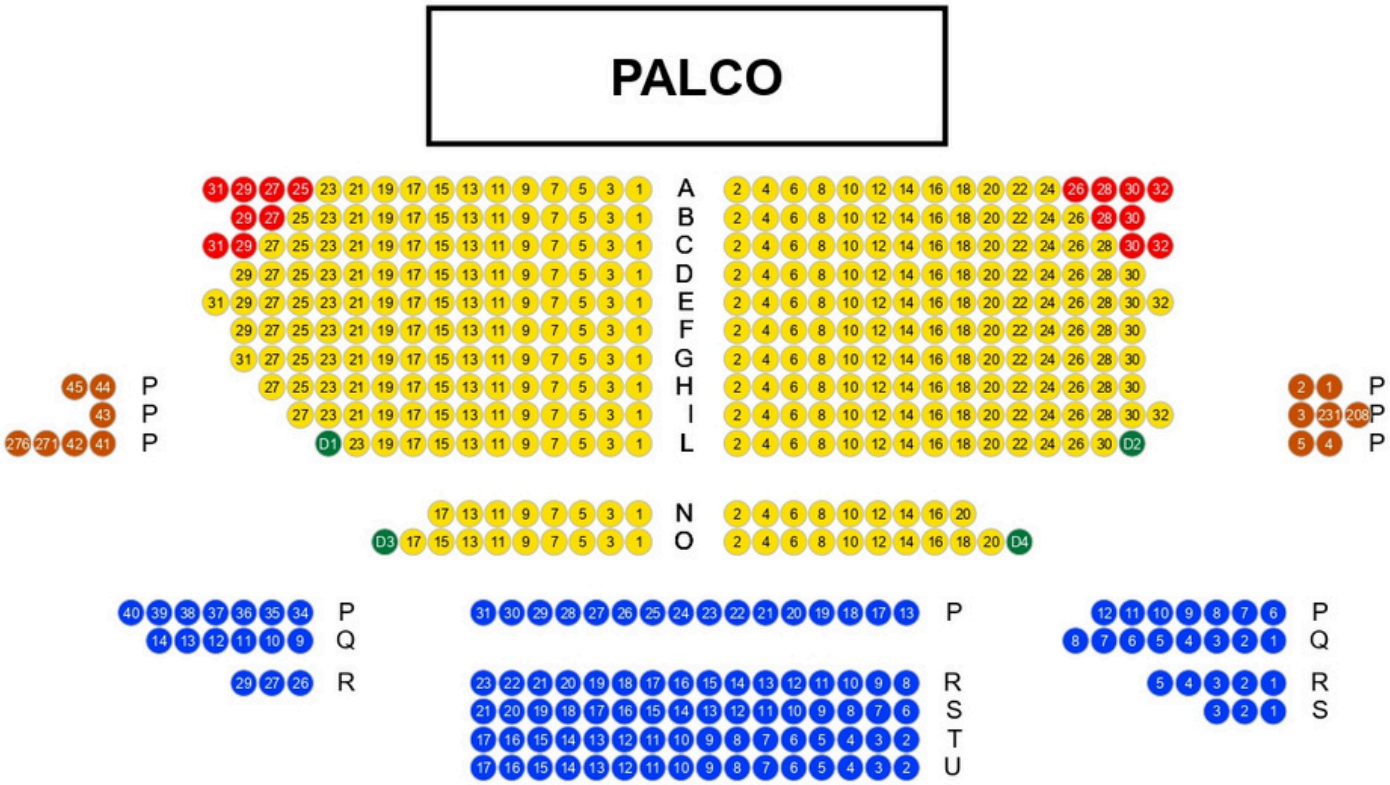

GHIONE
TEATRO ROMA

# CONTATTI

## Responsabili tecnici

Luca Macarone Palmieri 366 9782536
Matteo Macarone Palmieri 334 1411532